GLOW®
SIMPLY LIGHT

GSP-8306050D-WN
GSP-8406050D-WN
Pendelleuchte GLOS

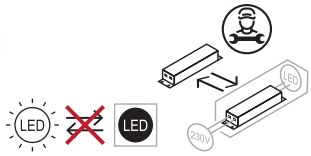

Dieses Produkt enhält eine Lichtquelle der Energieeffizienzklasse **<D>**.

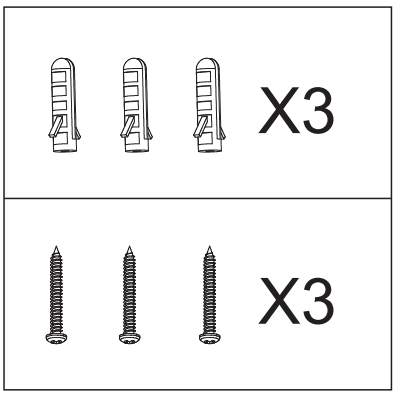

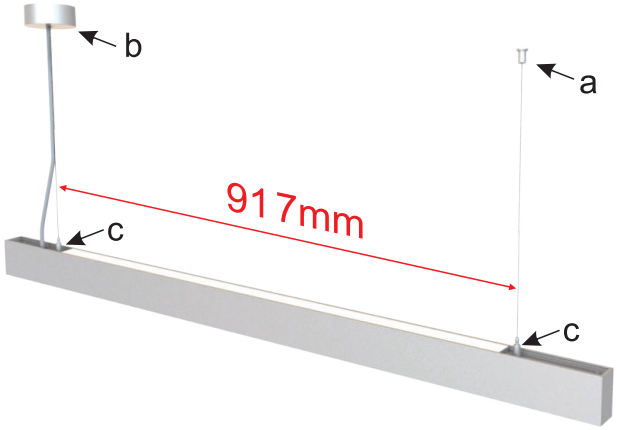

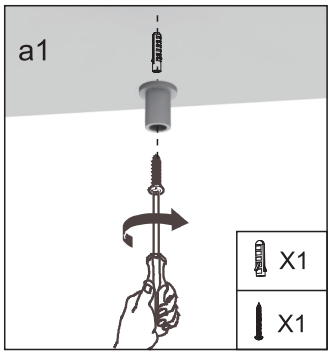

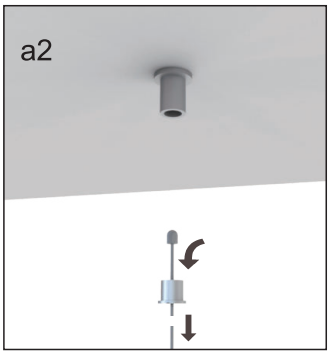

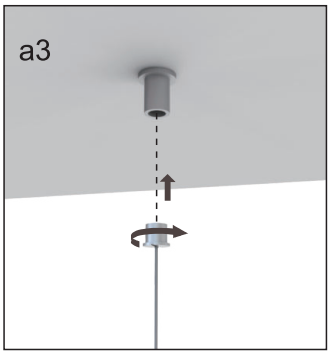

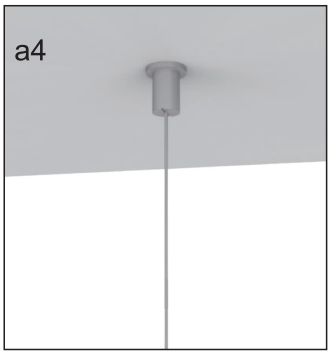

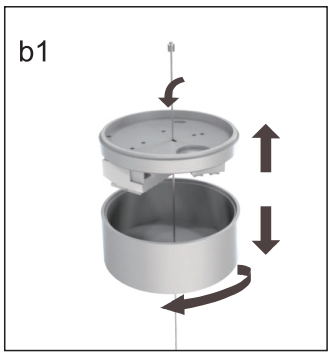

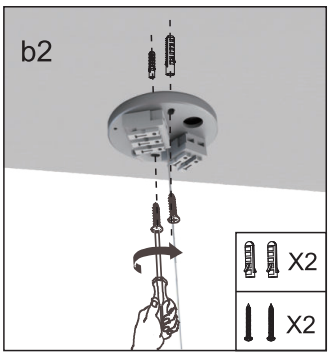

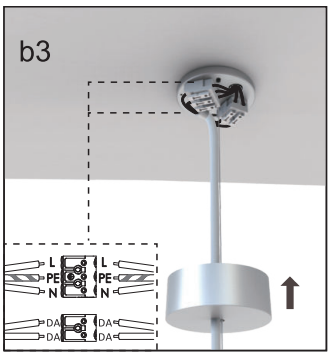

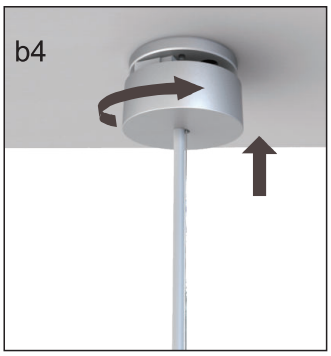

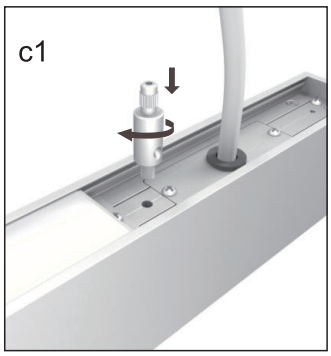

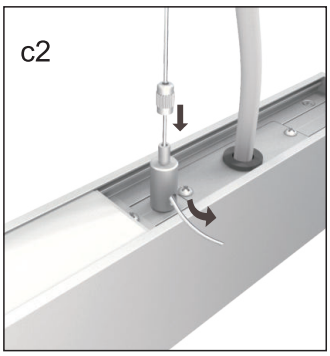

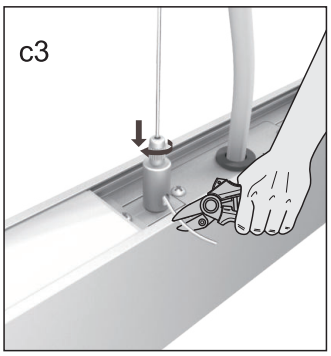

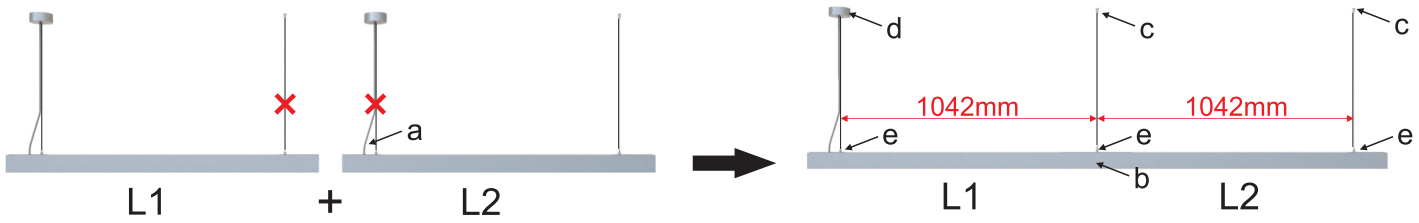
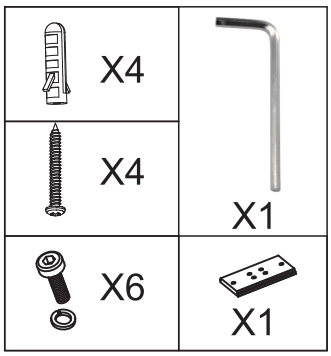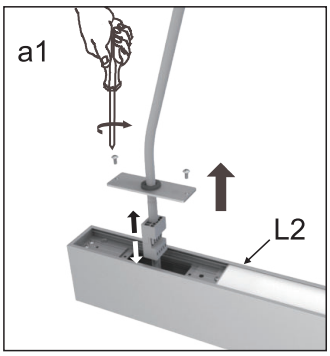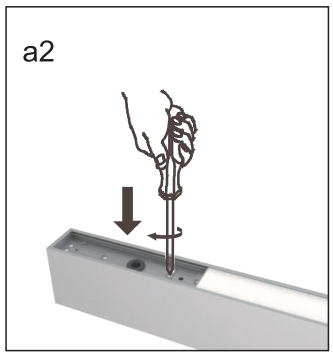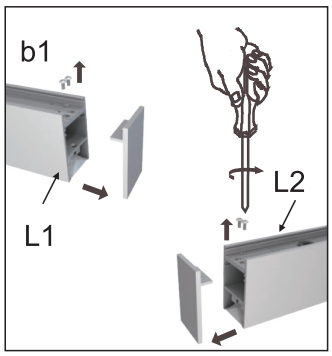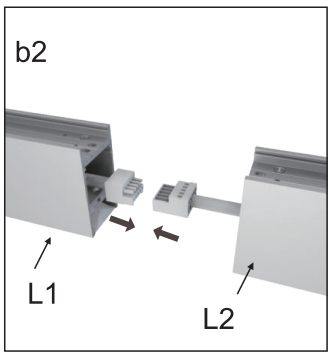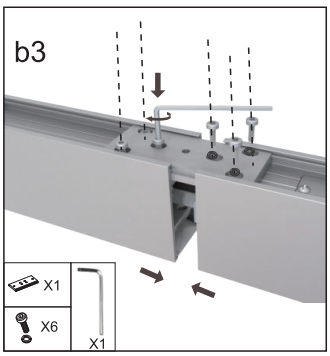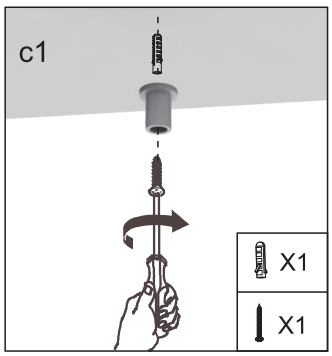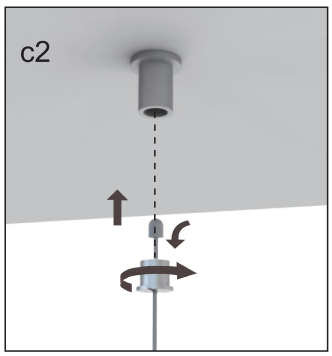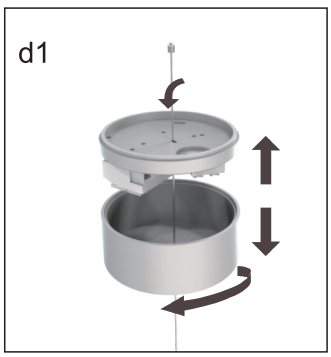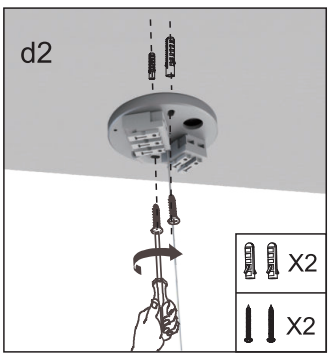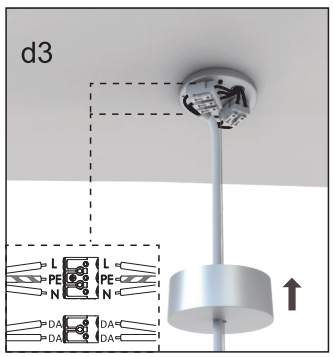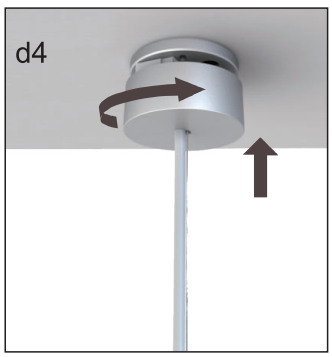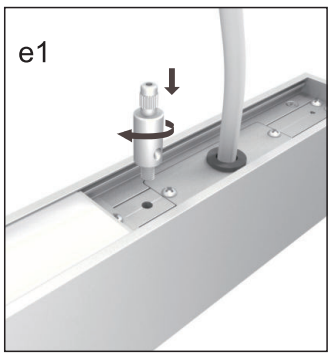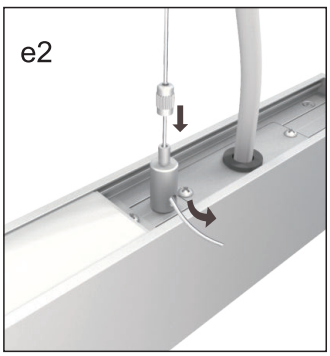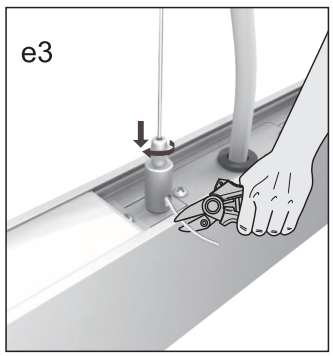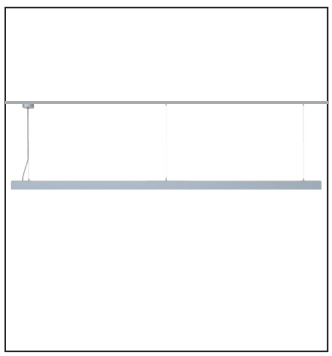
1 Wechselstromeingang (AC) unterstützt 10 miteinander verbundene Lampen